Tensitron LX-1 Serie

Digitale Draht/Kabelzugmessgeräte

Messbereich bis 227kg

Anzeige für kg, Lbs, dN

Speicherfunktionen

Robustes Alu/Plastikgehäuse

Langlebiger Meßsensor

Große Anzeige

Geringes Gewicht

Für Draht, Kabel und Band

Dieses Messgerät wurde speziell für die Erfassung von Zugkräften an stärkeren aber flexiblen Kabeln, Drähten, Fäden und Bänder entwickelt. Die Zugkräfte des Prüfmaterial können jeweils mit vorprogrammierten Min- und Max. Anzeigen erfasst werden. Eine einfache und bedienerfreundliche Datenübertragungsmöglichkeit zu Ihrem PC machen die TX-1 Messgeräte zu einem unverzichtbaren Bestandteil Ihrer Qualitätskontrolle. Einfache Bedienung sowie genaue Messergebnisse sind sehr vorteilehafte Eigenschaften bei Messarbeiten.

Zur Auswahl stehen folgende Modellvarianten :

Bestellnummer	Beschreibung	Messgereich
LX-250-1	V-Rollen	2,3 – 113 kg
LX-500-1	V- Rollen	12 – 225 kg
LXR-250-1	Zylinderrollen bzw. nach Kundenspezifikation	50 – 5000 g
LXR-500-1	Zylinderrollen bzw. nach Kundenspezifikation	50 – 5000 g

Es stehen 2 Optionen zur Verfügung :

Option A (analoger Ausgang)
Option E (serieller Ausgang mit RS232 Anschluß)

Adresse
Thomas Klein
Daimlerstraße 13-15
D-73249 Wernau

Telefon 07153 / 37333
Telefax 07153 / 38531
E-Mail info@thomasklein.de
Homepage www.thomasklein.de

USB Anschluß

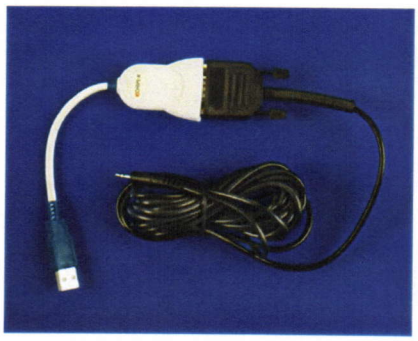

Abmessungen

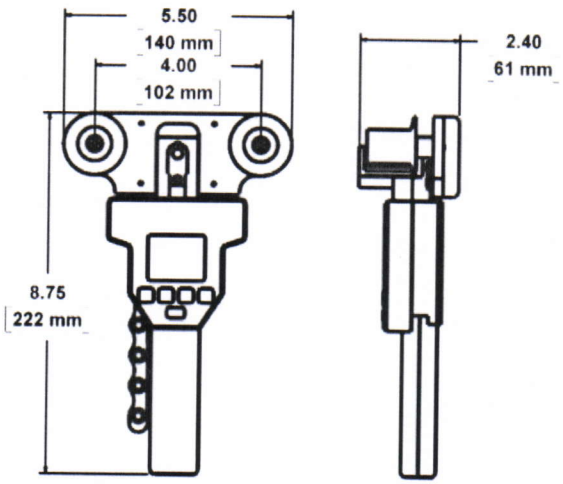

LXR-250-1
DIGITAL CABLE TENSION METER
(All Models: LXR-250-1 and LXR-500-1)

TENSITRON INC.

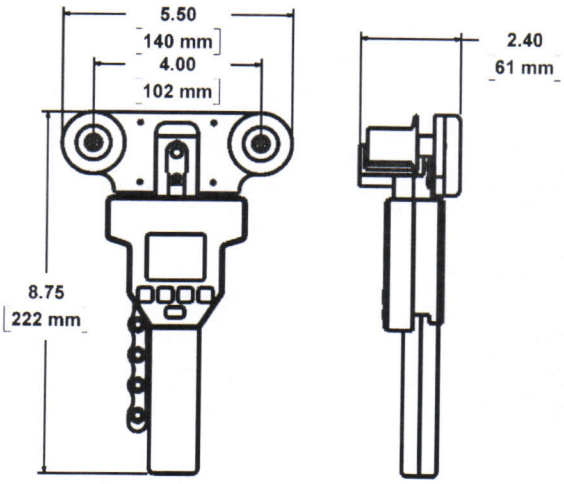

LXR-250-1
DIGITAL CABLE TENSION METER
(All Models: LXR-250-1 and LXR-500-1)

TENSITRON INC.

Adresse
Thomas Klein
Daimlerstraße 13-15
D-73249 Wernau

Telefon 07153 / 37333
Telefax 07153 / 38531
E-Mail info@thomasklein.de
Homepage www.thomasklein.de

Funktionen

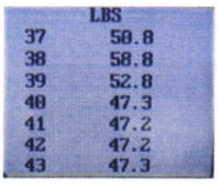

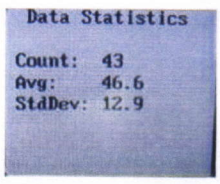

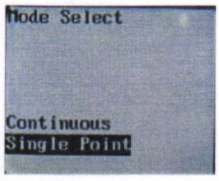

LX-Lieferumfang

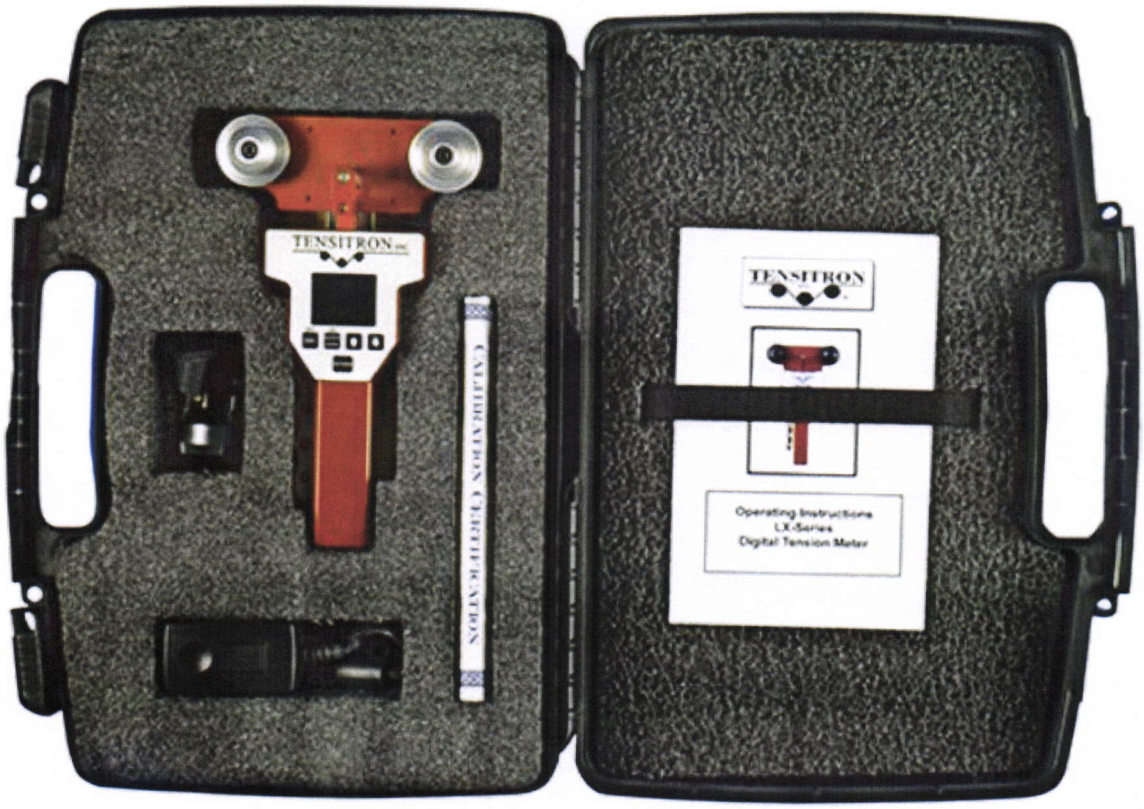

Adresse
Thomas Klein
Daimlerstraße 13-15
D-73249 Wernau

Telefon 07153 / 37333
Telefax 07153 / 38531
E-Mail info@thomasklein.de
Homepage www.thomasklein.de